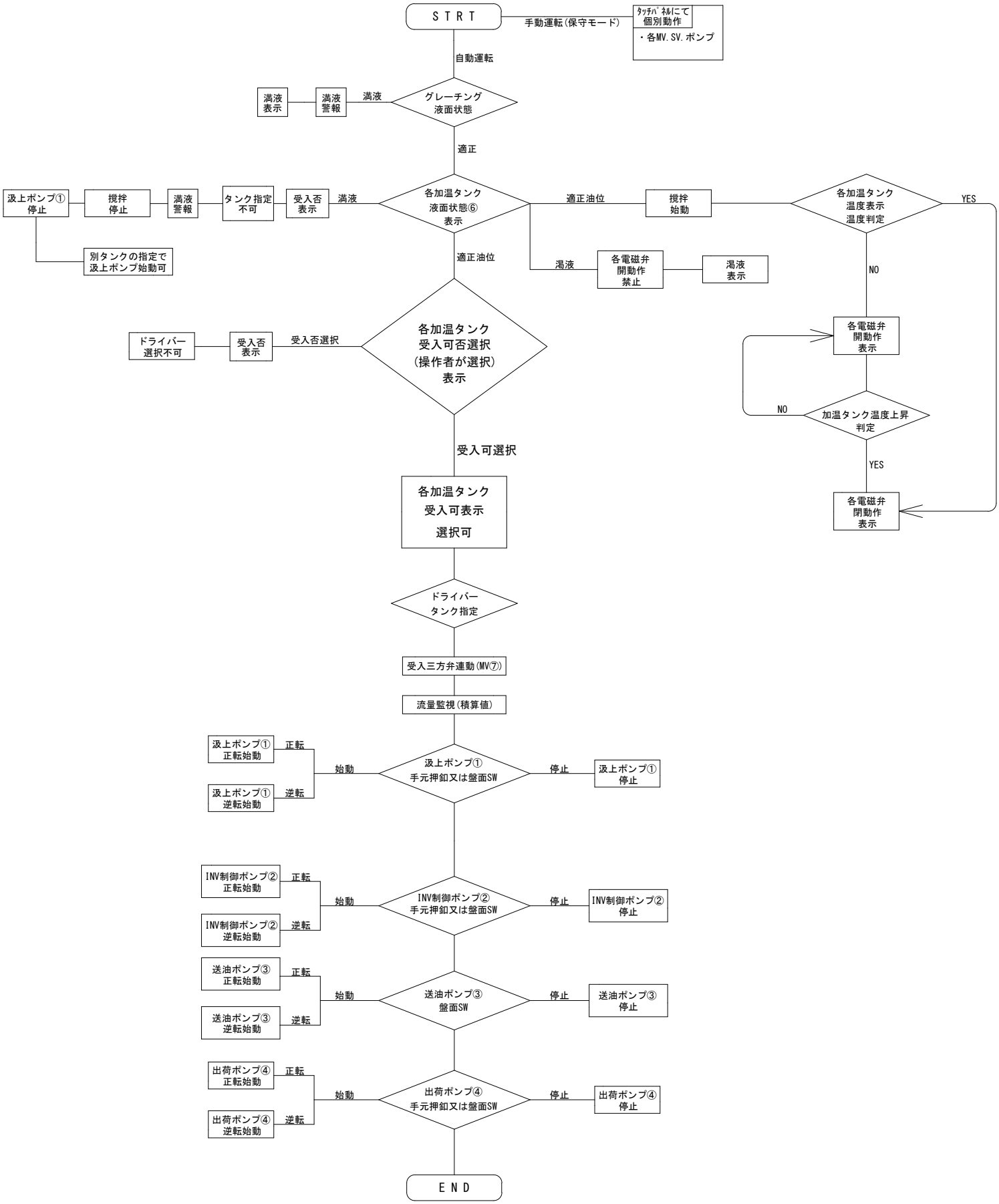
S T R T
手動運転(保守モード)
ﾀｯﾁﾊﾟﾈﾙにて
個別動作
・各MV.SV.ポンプ
自動運転
グレーチング
液面状態
満液
満液
警報
満液
表示
適正
各加温タンク
液面状態⑥
表示
満液
受入否
表示
タンク指定
不可
満液
警報
搅拌
停止
汲上ポンプ①
停止
別タンクの指定で
汲上ポンプ始動可
適正油位
搅拌
始動
各加温タンク
温度表示
温度判定
YES
NO
各電磁弁
開動作
表示
加温タンク温度上昇
判定
NO
YES
各電磁弁
閉動作
表示
渇液
各電磁弁
開動作
禁止
渇液
表示
適正油位
各加温タンク
受入可否選択
(操作者が選択)
表示
受入否選択
受入否
表示
ドライバー
選択不可
受入可選択
各加温タンク
受入可表示
選択可
ドライバー
タンク指定
受入三方弁連動(MV⑦)
流量監視(積算値)
汲上ポンプ①
正転始動
正転
汲上ポンプ①
逆転始動
逆転
始動
汲上ポンプ①
手元押釦又は盤面SW
停止
汲上ポンプ①
停止
INV制御ポンプ②
正転始動
正転
INV制御ポンプ②
逆転始動
逆転
始動
INV制御ポンプ②
手元押釦又は盤面SW
停止
INV制御ポンプ②
停止
送油ポンプ③
正転始動
正転
送油ポンプ③
逆転始動
逆転
始動
送油ポンプ③
盤面SW
停止
送油ポンプ③
停止
出荷ポンプ④
正転始動
正転
出荷ポンプ④
逆転始動
逆転
始動
出荷ポンプ④
手元押釦又は盤面SW
停止
出荷ポンプ④
停止
E N D